ISO DİŞLİ POMPA

ISO GEAR PUMP

www.**ozceylanlar**.com.tr

21113004371-Right

21113004372-Left

DP 30-43-ISO

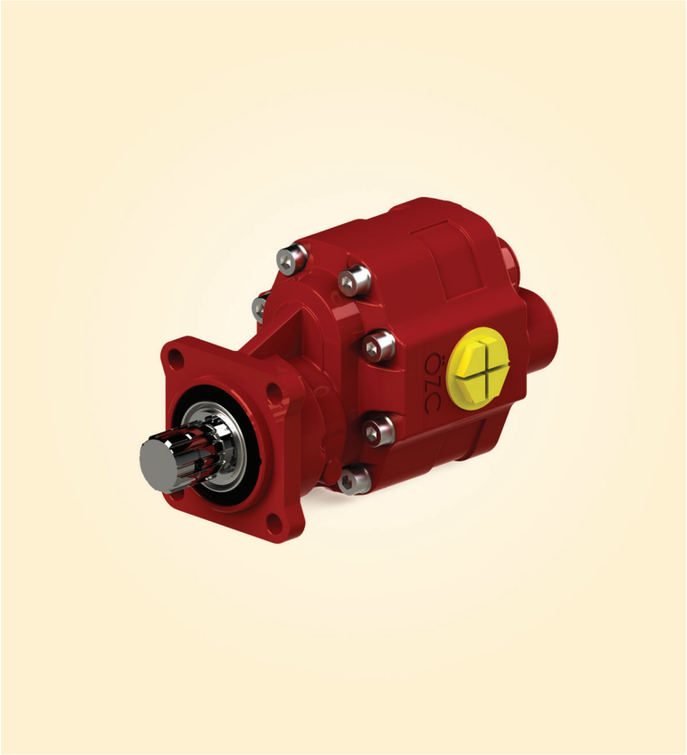

ÖZELLİKLER / SPECIFICATIONS

Yer Değiştirme / Displacement	43 cm³/dev.
Sürekli Çalışma Basıncı / Working Pressure	200 bar
Mak. Aralıklı Çalışma Basıncı / Max. Intermittent Pressure	260 bar
Maksimum Azami Basınç / Max. Peak Pressure	270 bar
Maksimum Sürekli Çalışma Devri / Max. Continuous Speed	1500 1/dak
Aralıklı Maksimum Çalışma Basıncında Maksimum Devir Max. Speed At Intermit. Pressure	2500 1/dak
Hidrolik Yağ Sıcaklığı / Oil Temperature Range	-20 & 80 °C
Yağ Giriş Çapı - C / Oil Inlet Diameter - C	R 1"
Yağ çıkış çapı - D / Oil Outlet Diameter - D	R 3/4"
Ağırlık / Weight	13 kg

TEKNİK ÇİZİM / TECHNICAL DRAWING

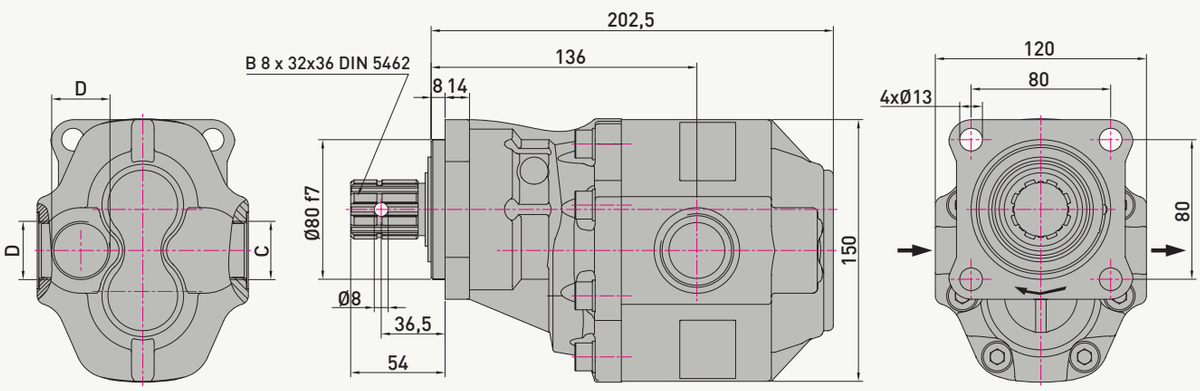

POMPA PERFORMANS GRAFİĞİ / PERFORMANCE GRAPH

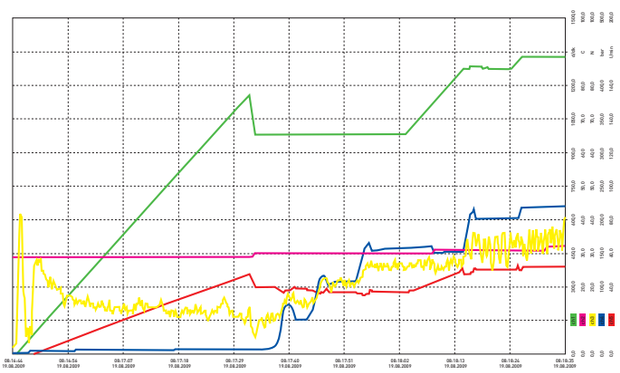

ChNo	Name1	Min	Min Time	Max	Max Time	Unit
ch1	Devr	0,0	19.08.2009 08:16:44	1327,5	19.08.2009 08:18:27	d/dk
ch2	Sıcaklık	29,0	19.08.2009 08:16:44	32,0	19.08.2009 08:18:30	C
ch3	Tork	2,0	19.08.2009 08:16:44	42,0	19.08.2009 08:18:46	N
ch4	Basınç	1,0	19.08.2009 08:16:44	220,0	19.08.2009 08:18:31	bar

ChNo	Name1	Min	Min Time	Max	Max Time	Unit
ch5	Debi	0,0	19.08.2009 08:16:48	53,0	19.08.2009 08:18:26	l/dmn
ch6	-					
ch7	-					
ch8	-					

BASINÇ DEĞERLERİ / PRESSURE DEFINITION

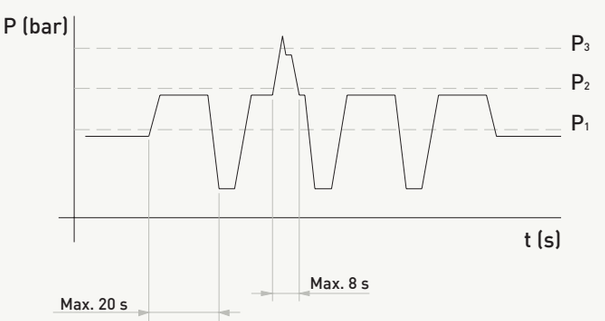

P_1 - **Max. Sürekli Basınç /** Max. Continuous Pressure

P_2 - **Max. Kesintili Basınç /** Max. İntermittent

P_3 - **Max. Ani Basınç /** Max. Peak Pressure